各部の説明

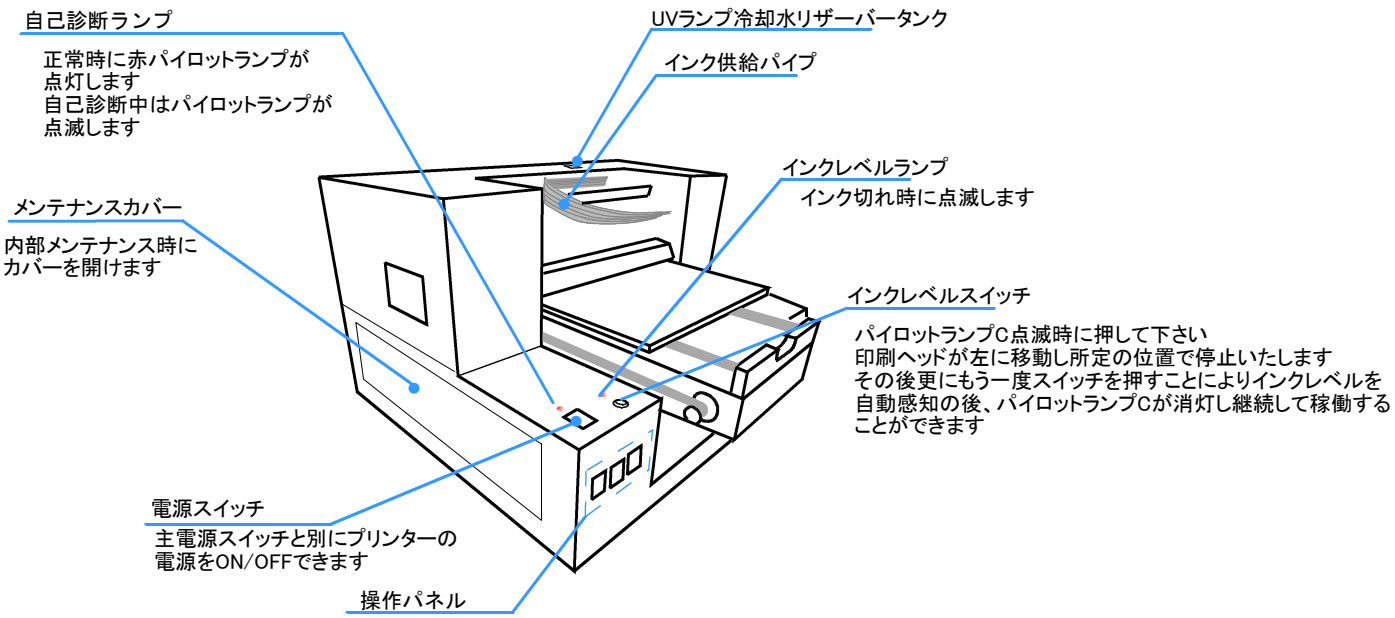
自己診断ランプ
正常時に赤パイロットランプが
点灯します
自己診断中はパイロットランプが
点滅します
UVランプ冷却水リザーバータンク
インク供給パイプ
インクレベルランプ
インク切れ時に点滅します
メンテナンスカバー
内部メンテナンス時に
カバーを開けます
インクレベルスイッチ
パイロットランプC点滅時に押して下さい
印刷ヘッドが左に移動し所定の位置で停止いたします
その後更にもう一度スイッチを押すことによりインクレベルを
自動感知の後、パイロットランプCが消灯し継続して稼働する
ことができます
電源スイッチ
主電源スイッチと別にプリンターの
電源をON/OFFできます
操作パネル

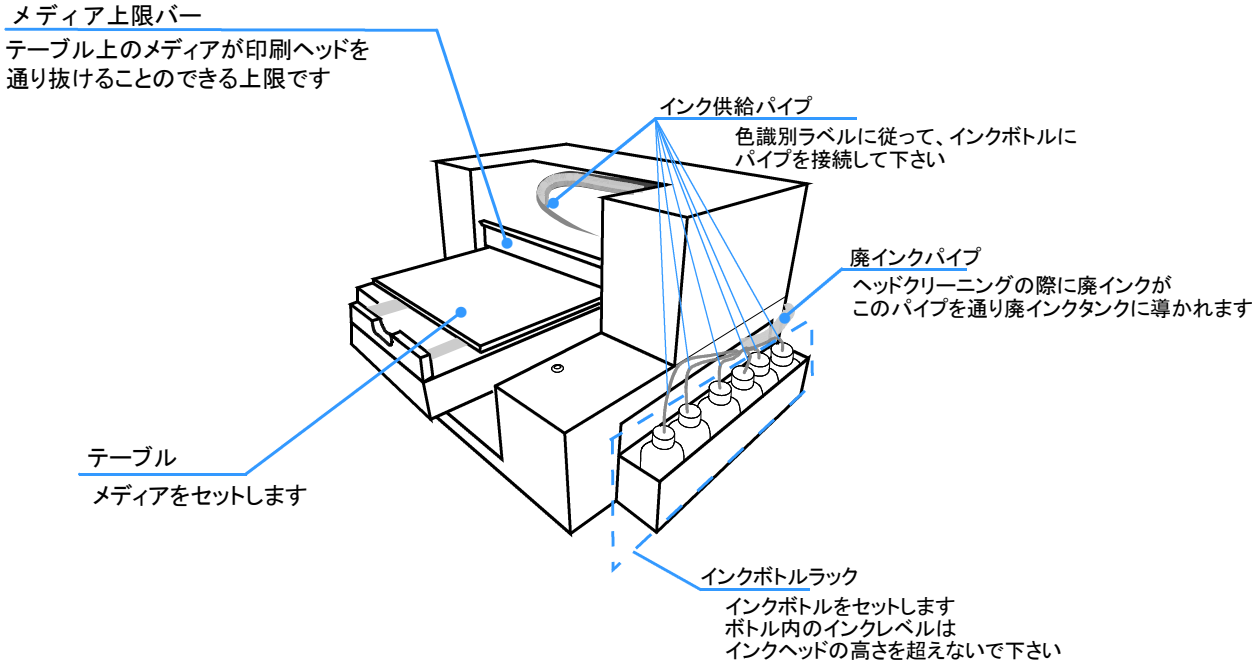
メディア上限バー
テーブル上のメディアが印刷ヘッドを
通り抜けることのできる上限です
インク供給パイプ
色識別ラベルに従って、インクボトルに
パイプを接続して下さい
廃インクパイプ
ヘッドクリーニングの際に廃インクが
このパイプを通り廃インクタンクに導かれます
テーブル
メディアをセットします
インクボトルラック
インクボトルをセットします
ボトル内のインクレベルは
インクヘッドの高さを超えないで下さい